NDIR Sensor Lamp Catalog

押 野 電 気 製 作 所

NDIRセンサー用ランプカタログ

Oshino Lamps Ltd.

NDIRセンサー用ランプとは

What is a NDIR Sensor Lamp?

NDIRとは、Non Dispersive InfraRed（非分散型赤外吸収）の略で、ガスが持っているそれぞれ特有の赤外線吸収波長を利用した計測方法に使用されます。

当社では主に近～中赤外の波長帯を発するNDIRセンサー用ランプを製造しています。

NDIRセンサー用ランプは一般光源用ランプと異なり、フィラメント位置精度の高さと赤外線量の安定性、応答速度が速いことなどがお客様から求められてきました。

これらのニーズに応えるランプを製造するには高度な製造技術が必要であるため、製造できる企業は世界でも当社を入れて数社しかありません。

"NDIR" stands for "Non Dispersive InfraRed. It is used to measure the wave length of specific gases.
Oshino manufactures a lamp that emits mainly near to mid infrared for the NDIR sensor.
Oshino NDIR sensor lamps provide stable infrared output with an accurate filament position and rapid response times.
As the lamp is made using precision engineering, Oshino is one of a few manufacturers of NDIR sensor lamps worldwide.

主要製品 | Major Products

Part No.	Bulb dia. (mm)	Length (mm)	Filament type	Base / Assembly	Volts (V)	Amps (mA)	MSCD (cd)	Fig. No.
OL-7153TPL-100	2.26	4.4	CC-6	Wire Terminal	5	115	0.15	1
OL-7153TPL-201	2.26	4.6	C-2R	Wire Terminal	5	115	0.15	2
OL-6833TPL-201	2.26	4.6	C-2R	Wire Terminal	5	60	0.05	2
OL-6803TPL-201	2.26	4.6	C-2R	Wire Terminal	5	60	0.03	2
OL-2498TPL	2.26	4.0	C-2R/HCF	Wire Terminal	4	65	0.04	3
OL-715TPL-101	3.0	6.0	CC-6	Wire Terminal	5	115	0.15	4
OL-715LE/TPL	3.0	6.0	CC-6	Wire Terminal Lens Top	5	115	0.15	4
OL-715TPL-200	3.0	6.0	C-2R	Wire Terminal	5	115	0.15	4
OL-683TPL-200	3.0	6.0	C-2R	Wire Terminal	5	60	0.05	4
OL-680TPL-200	3.0	6.0	C-2R	Wire Terminal	5	60	0.03	4
OL-715F1TPL-200	3.0	6.0	C-2R	Wire Terminal	5	125	0.22	4
OL-7152TPL-101	3.0	4.5	CC-6	Wire Terminal	5	115	0.15	5
OL-8270BP-100	2.26	7.0	CC-6	Bi-Pin (Standard)	5	115	0.15	6
OL-8270BP-201	2.26	7.0	C-2R	Bi-Pin (Standard)	5	115	0.15	6
OL-718BPA-101	3.0	8.5	CC-6	Bi-Pin (Type A)	5	115	0.15	7
OL-718BPA-200	3.0	8.5	C-2R	Bi-Pin (Type A)	5	115	0.15	7
OL-718BPE-101	3.0	8.5	CC-6	Bi-Pin (Type E)	5	115	0.15	8
OL-718BPE-200	3.0	8.5	C-2R	Bi-Pin (Type E)	5	115	0.15	8
OL-718SMC/H-101	3.0	6.7	CC-6	Horizontal SMD Base	5	115	0.15	9
OL-718SMC/H-200	3.0	6.7	C-2R	Horizontal SMD Base	5	115	0.15	9
OL-718SMC/V-200	3.0	6.8	C-2R	Vertical SMD Base	5	115	0.15	10

and more …

押野電気製作所ではこれらの条件を満たすランプをフィラメントから一貫生産しています。お客様の特別な仕様にも極力対応してまいりますので、まずはお気軽にお問い合わせ下さい。
製品の仕様、外観は予告なく変更する場合がありますので、ご注文時には事前のお問合せをお願いいたします。
Oshino manufactures the NDIR sensor lamps including filament production process at our factory. Please contact us if you have any specific requirements.
Please note that product specifications and appearance are subject to change without notice so please contact us for confirmation prior to placing an order.

製品寸法 | Dimensions

Wire Terminal

Fig.1

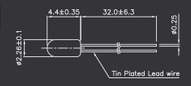

Fig.3

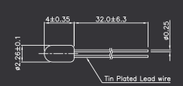

Fig.5

Fig.2

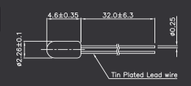

Fig.4

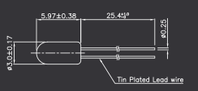

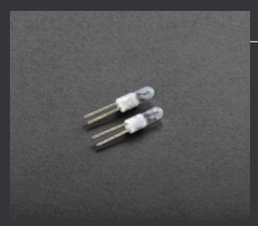

Bi-Pin

Fig.6

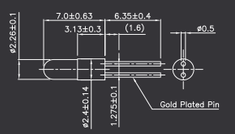

Fig.7

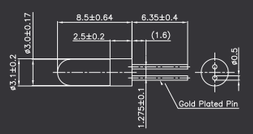

Fig.8

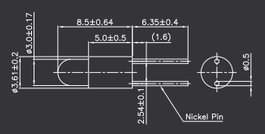

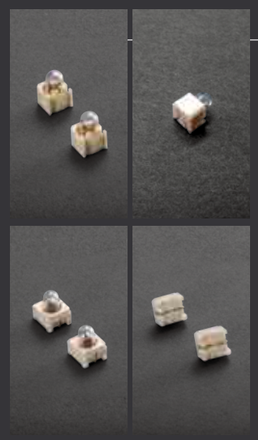

SMD Base

Fig.9

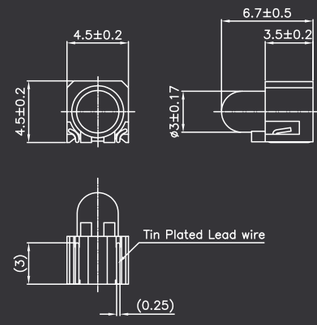

Fig.10

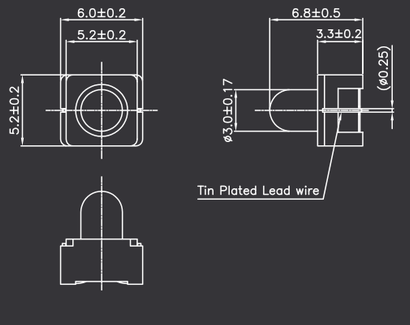

NDIRセンサー用ランプの用途 | Application for the NDIR Sensor Lamp

※写真はイメージです。

- 自動車の排ガス測定 / Car emissions detection and monitoring
- 車内・室内環境のモニタリング / Indoor air quality monitoring
- ガス・火災検知 / Gas and fire detection
- アルコール検知 / Alcohol detection
- 成 分 分 析 / Component Analysis
- 冷媒ガス・温室効果ガス計測 / Measuring refrigerant gas and other greenhouse gases
- CO_2 計 測 / Measuring CO_2

上記用途以外のご相談もお待ちしております。
近赤外～中赤外の広波長域かつ高出力の赤外光源として、幅広い用途にお使いいただけます。

This Oshino lamp is an IR emitter and is both high power and wide wavelength (in the NIR~MIR region).
This product is suitable for a range of applications including those mentioned above.

Global Network

拠点一覧

長年培った技術を活かし信頼できる製品を、日本のみならず
各国に拠点を設け、世界中に提供しています。

We have been providing our reliable products with engineering technology of long standing years not only Japan, but also globally.

Europe
ヨーロッパ

- エストニア　Estonia
- イタリア　Italy
- ドイツ　Germany
- フランス　France
- イギリス　UK

Asia
アジア

- 中国　China
- 香港　Hong Kong

Japan
日本

- 東京　Tokyo
- 鹿児島　Kagoshima
- 山梨　Yamanashi

North America
北米

- アメリカ　US

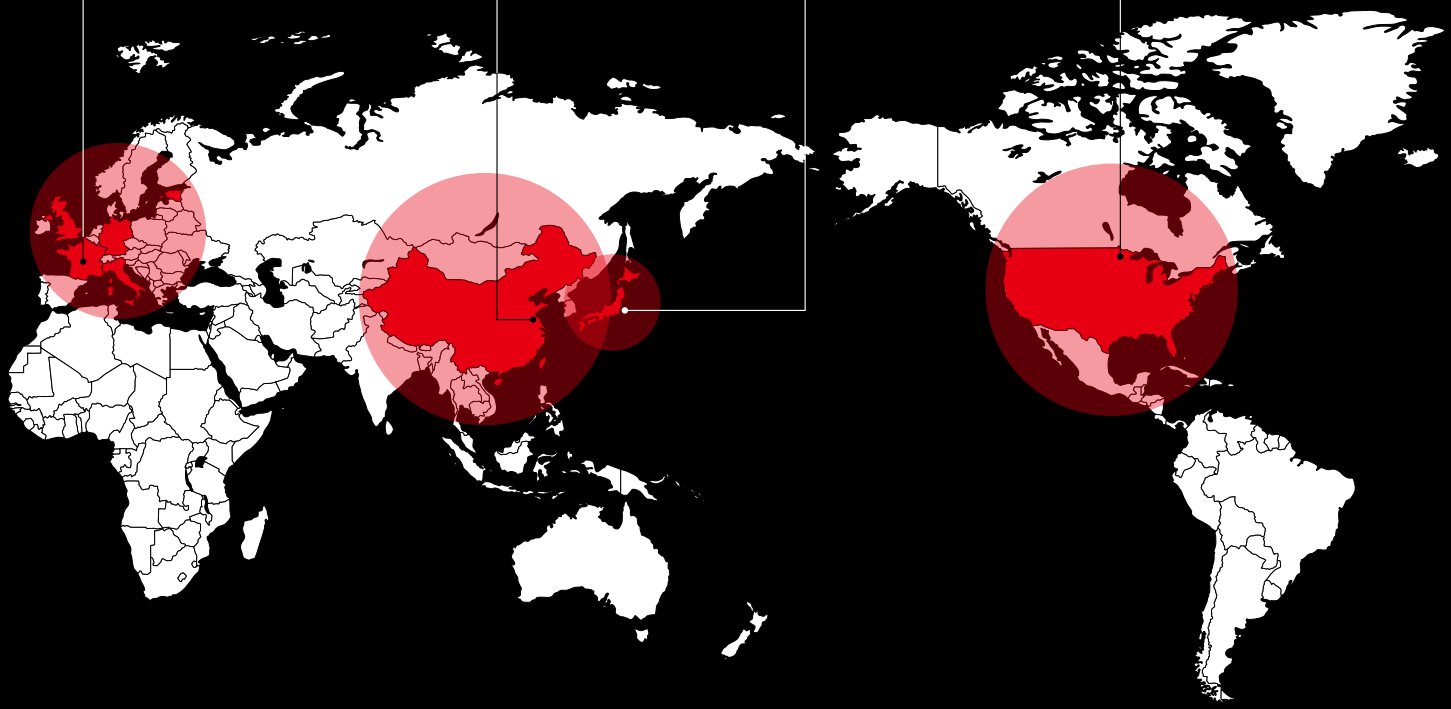

1970年代より世界8ヶ国に自社販売、開発拠点と工場を設立し、現地ニーズに機敏に対応しています。
自社工場及び協力工場も活用し、お客様のご要望に最大限お応えします。

Since 1970, Oshino started establishing owned sales office, R&D facilities and factories globally, and now they are working with local customers closely to meet their needs.
Our developed products by utilizing owned and associated companies meet all customer needs.

お問い合わせ　Contact information

株式会社 押野電気製作所
〒140-0004　東京都品川区南品川2-5-2
TEL:03-3472-1706　FAX:03-3450-3939

Oshino Lamps Ltd.
2-5-2 Minami Shinagawa, Shinagawa-ku, Tokyo 140-0004 Japan
TEL:+81(0)3-3472-1706

URL : https://www.oshinolamps.co.jp/